Прокачка и заполнение гидравлической системы механизма опрокидывания кабины

Объем работ

- Опрокидывание/опускание кабины, Опрокидывание/опускание кабины, гидравлика или электрика.
- Для лучшего доступа демонтируйте стальной или пластиковый бампер.

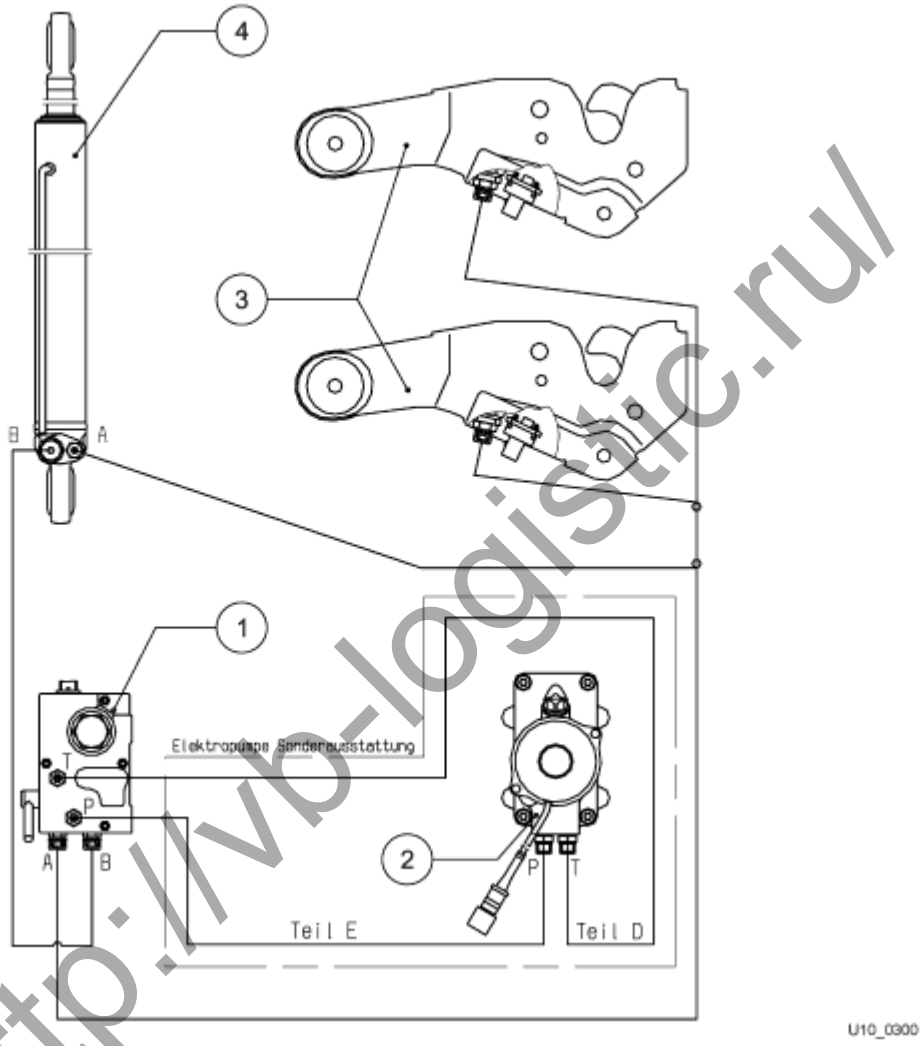

(1)	Гидравлический ручной насос	(4)	Цилиндр опрокидывания кабины
(2)	Электрогидравлический насос	(SA)	Специальное оборудование (электронасос)
(3)	Замок кабины		

Расходные материалы

Жидкость гидравлической системы	M 3325

Прокачка гидравлической системы механизма опрокидывания кабины

Отсоединение гидравлической линии

http://vb-logistic.ru/

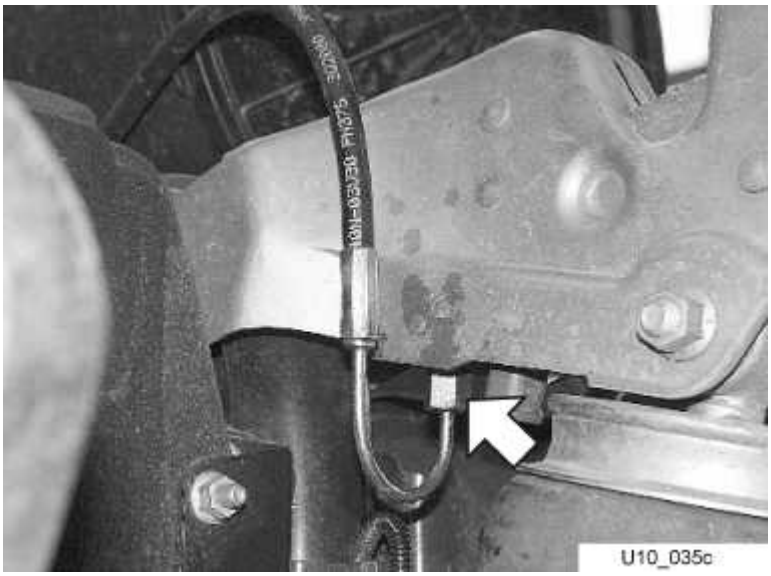
U10_035c

Указание
Кабина находится в положении для движения.

- Немного приоткройте резьбовое соединение (см. стрелка) гидравлической линии на замке кабины со стороны водителя для выпуска воздуха.

Прокачка гидравлической системы

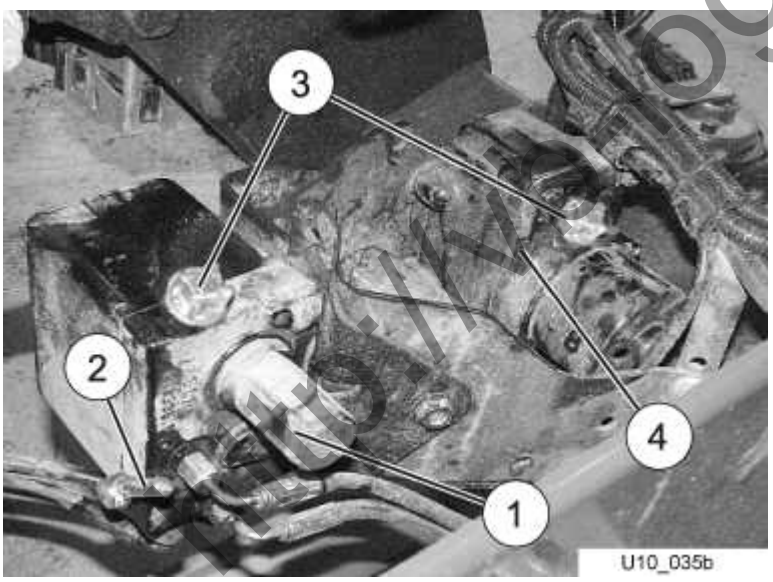

U10_035b

- Поверните рычаг (2) реверсивного клапана наверх до упора (положение опрокидывания).
- Откройте заправочный винт (3) на механическом насосе (1) (при наличии также на электрическом насосе (4)).
- Заполните систему ручным насосом до переполнения.
- Для удаления воздуха прокачивайте систему до появления на замке кабины масла гидросистемы без воздушных пузырьков.
- Затем закройте линию.

Заполнение гидравлической системы механизма опрокидывания кабины

Заполнение при нормальном положении кабины

http://vk.logistic.ru/

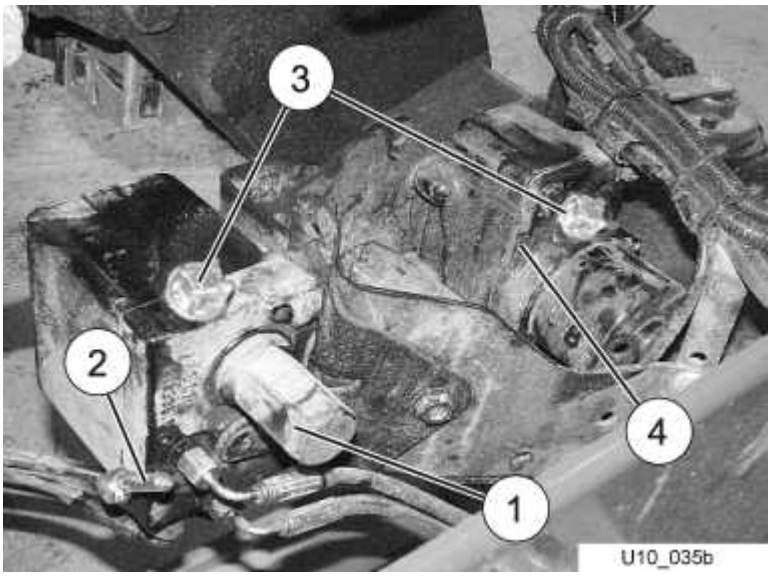

- Откройте заправочный винт (3) и заполните механический насос (1) (при наличии также электрический насос (4)) до переполнения.
- Закройте заправочное отверстие механического насоса (при наличии также электрического насоса).
- После этого опрокиньте кабину через верхнюю мертвую точку и при этом проверьте систему на герметичность.
- Затем опустите кабину до ее фиксации в замке со щелчком.

Заполнение при опрокинутой кабине

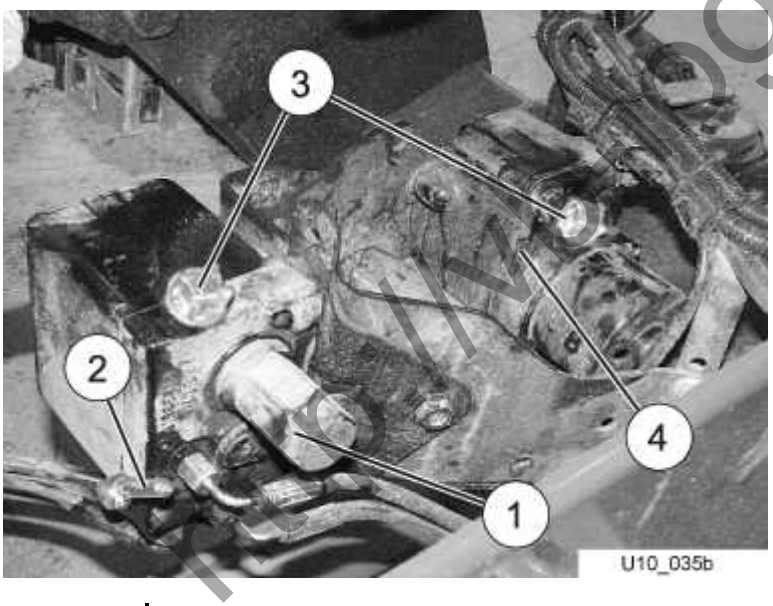

ОСТОРОЖНО
Опасность для жизни от закрывающейся кабины.
- Проводите работы только в том случае, когда кабина опрокинута через верхнюю мертвую точку.

ВНИМАНИЕ
Опасность избыточного давления в системе
- После фиксации в замке кабины со щелчком прекратите накачивать.

- Откройте заправочные винты (3) и заполните механический насос (1) (при наличии также электрический насос (4)) до переполнения.
- Опустите кабину механическим или электрическим насосом и соберите выступающее из заправочного отверстия масло гидросистемы в подходящий уловитель.
- Закройте заправочные винты (3).

http://mblogistic.ru/

- Затем опрокиньте кабину через верхнюю мертвую точку и при этом проверьте систему на герметичность.
- Затем опустите кабину до ее фиксации в замке со щелчком.

http://vb-logistic.ru/