Проверка сцепления

Дополнительные работы
- Демонтаж и монтаж коробки передач
- Демонтаж и монтаж сцепления

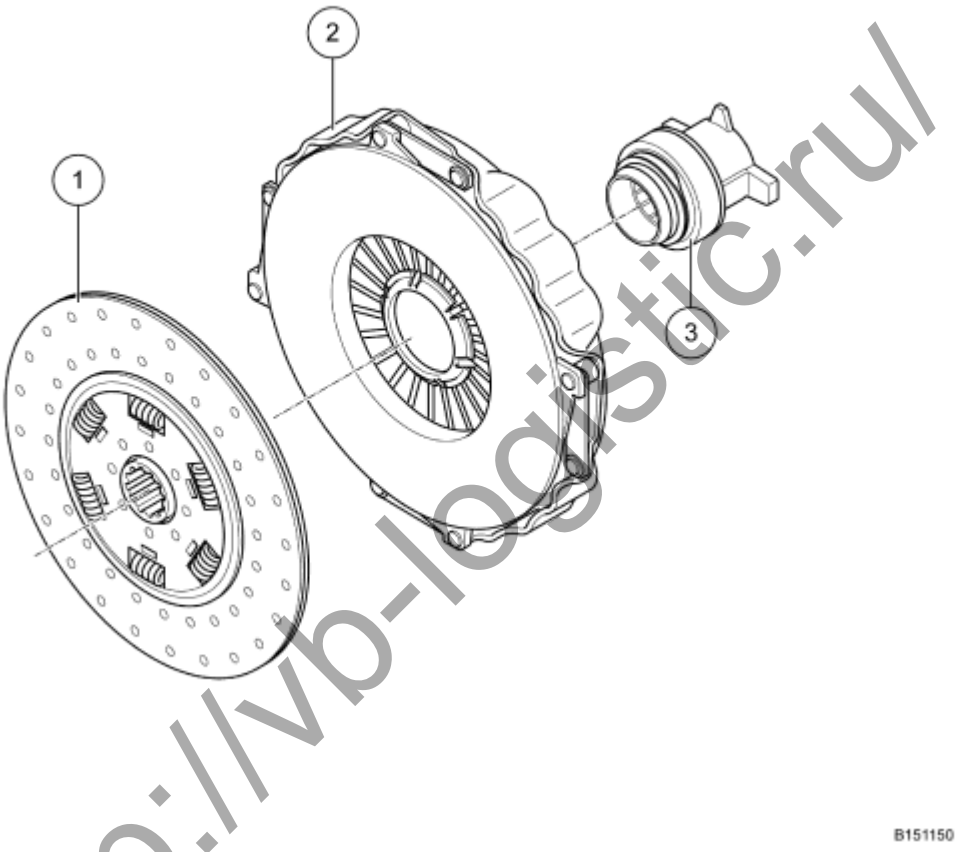

(1) Диск сцепления
(2) Нажимной диск сцепления
(3) Подшипник выключения сцепления

Специальный инструмент

[1]	08.75310-0806		**Щуп** Проверка нажимного диска сцепления на предмет перекоса
[2]	80.99605-0167		**Лекальная линейка** Проверка нажимного диска сцепления на предмет перекоса

http://vb-logistic.ru/

Подшипник выключения сцепления

Проверка подшипника выключения сцепления на предмет износа

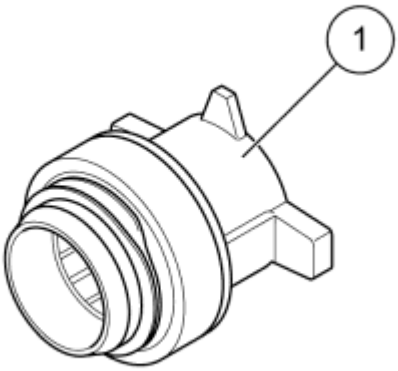

B151154

Указание
Запрещается промывать подшипник выключения сцепления.

- Проверьте подшипник (1) выключения сцепления на предмет повреждений и плавного хода, по мере необходимости замените подшипник выключения сцепления

Диск сцепления

Проверка диска сцепления на предмет износа

http://vb-logistic.ru/

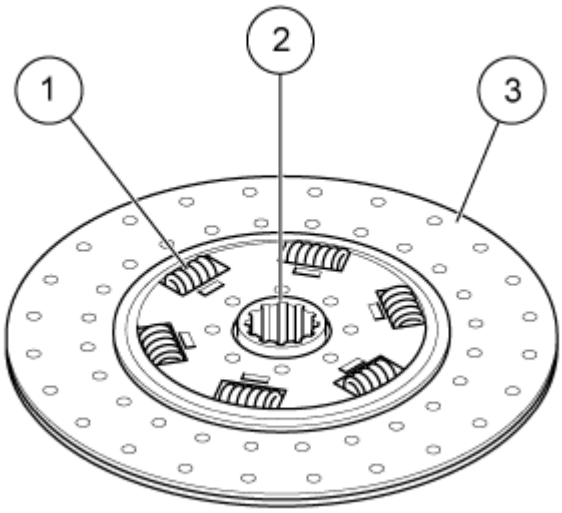

1741151

Указание
При наличии признаков износа замените диск сцепления.

- Проверьте пружины (1) гасителя крутильных колебаний на предмет излома, а опору — на предмет следов износа
- Проверьте накладку (3) с двух сторон на предмет износа, следов пригорания, масла или жира
- Проверьте клиновое зубчатое зацепление (2) на предмет износа

Нажимной диск сцепления

Проверка нажимного диска сцепления на предмет износа

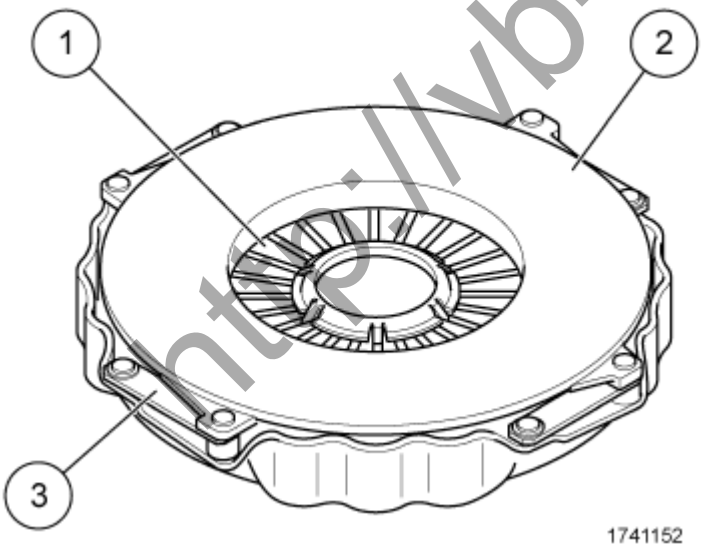

1741152

Указание
При наличии признаков износа замените нажимной диск сцепления.

- Проверьте диафрагменные пружины (1) на предмет излома или износа
- Проверьте поверхность трения нажимной плиты (2) нажимного диска сцепления на предмет царапин, трещин и прогаров
- Проверьте тангенциальные листовые рессоры (3) на предмет изгибания

http://vb-logistic.ru/

Проверка нажимного диска сцепления на предмет перекоса

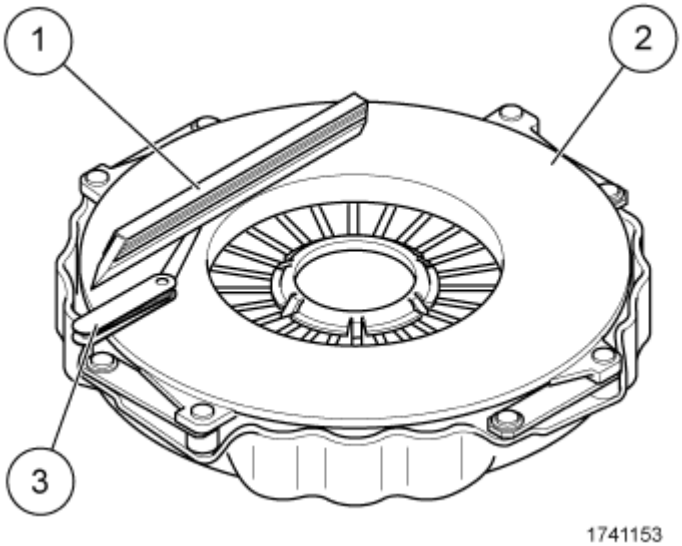

- Поместите Лекальная линейка (1) на поверхность трения нажимной плиты (2) нажимного диска сцепления
- С помощью Щуп (3) проверьте воздушный зазор
- Воздушный зазор должен составлять < 0,1 мм на каждые 100 мм поверхности трения.

http://vb-logistic.ru/