Демонтаж и монтаж муфты выключения сцепления

Дополнительные работы

– Демонтаж и монтаж коробки передач

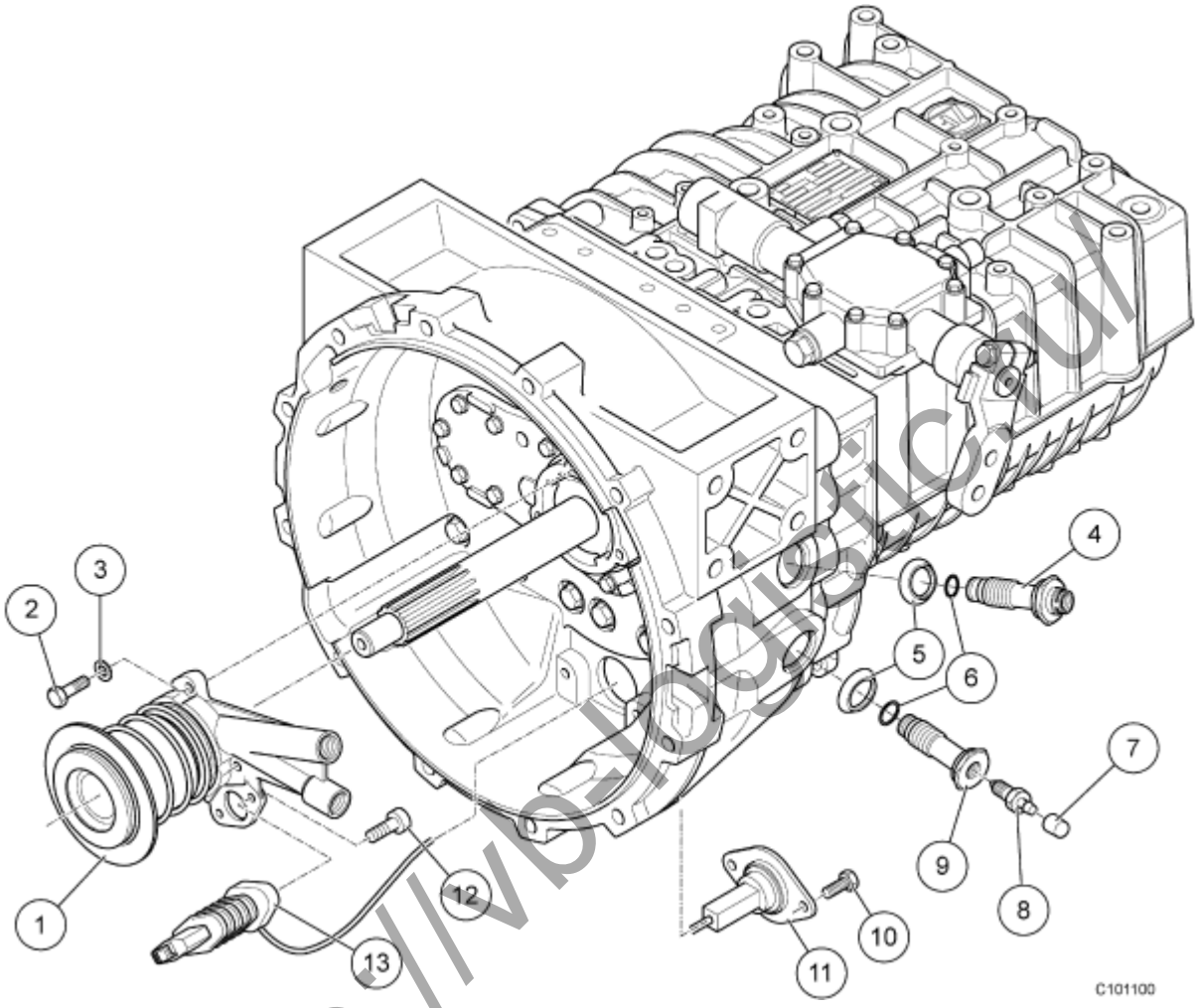

(1)	Муфта выключения сцепления	(8)	Воздушный винт
(2)	Крепежный болт — 3 шт.	(9)	Резьбовые патрубки
(3)	Шайба	(10)	Крепежный болт — 2 шт.
(4)	Резьбовые патрубки	(11)	Фланец штекера
(5)	Уплотнительное кольцо	(12)	Крепежный болт — 2 шт.
(6)	Уплотнительное кольцо круглого сечения	(13)	Датчик перемещения
(7)	Резиновая втулка		

Технические характеристики

Муфта выключения сцепления, крепежный болт (2)	M8x30-8.8	20 Нм
Гидролиния, резьбовые патрубки (4)	M20x1,5	78 Нм
Воздушный винт (8)		10 Нм
Вентиляционная линия, резьбовые патрубки (9)	M22x1,5	78 Нм
Датчик перемещения, крепежный болт (12)	M5x18-8.8	10 Нм

Расходные материалы

Жидкость для гидросистемы Pentosin CHF11S	09.11003-0427
Drei Bond синий	04.10160-9151

Важная информация

http://vb-logistic.ru/

Указание
Уплотнительные кольца круглого сечения (6) заменяют, нанося на них Жидкость для гидросистемы Pentosin CHF11S.
Новые крепежные болты (12) датчика перемещения (13) закручивают с помощью Drei Bond синий и затягивают с моментом 10 Нм

Демонтаж муфты выключения сцепления

Демонтаж резьбовых патрубков

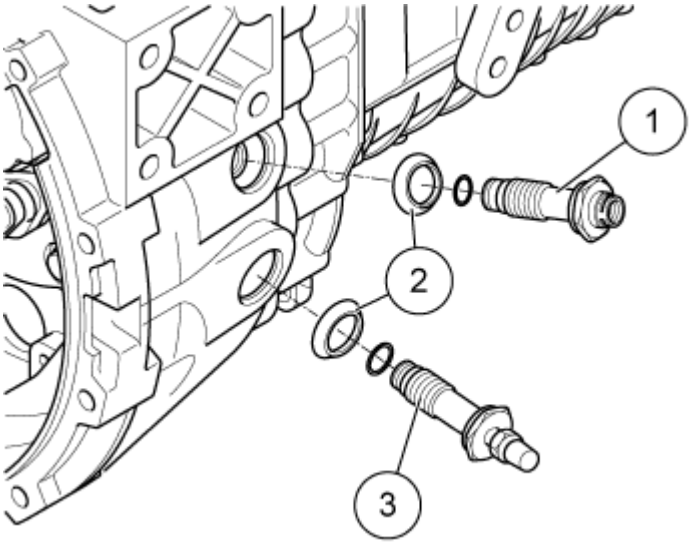

C101102

- Открутите резьбовые патрубки (1) и (3)
- Снимите уплотнительные кольца (2)

Демонтаж муфты выключения сцепления

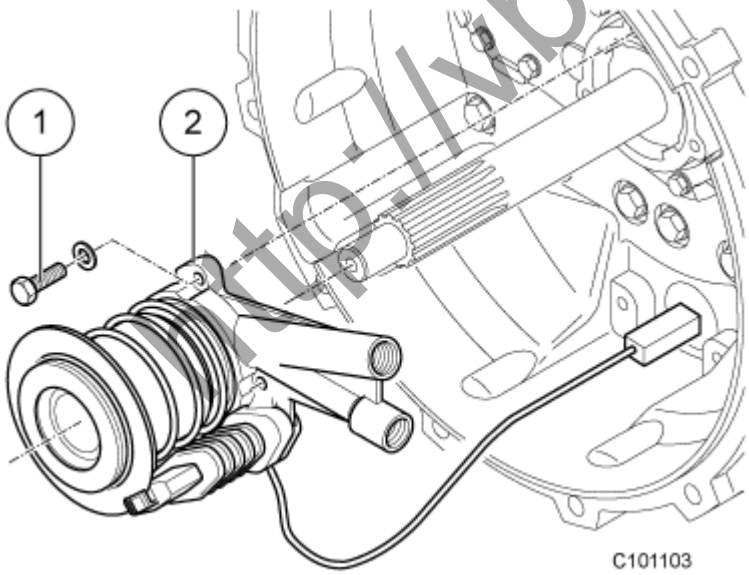

C101103

- Открутите крепежные болты (1) и снимите муфту выключения (2) сцепления

Демонтаж датчика перемещения

http://vb-logistic.ru/

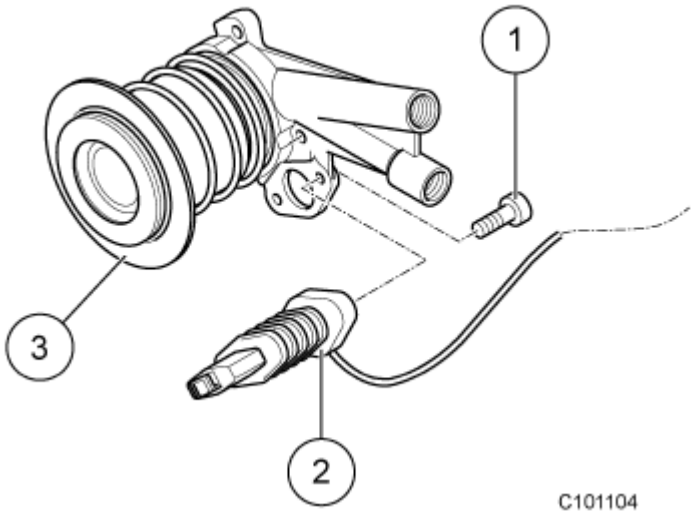

- Открутите крепежные болты (1) и снимите датчик перемещения (2) с муфты выключения (3) сцепления

Установка муфты выключения сцепления

Установка датчика перемещения

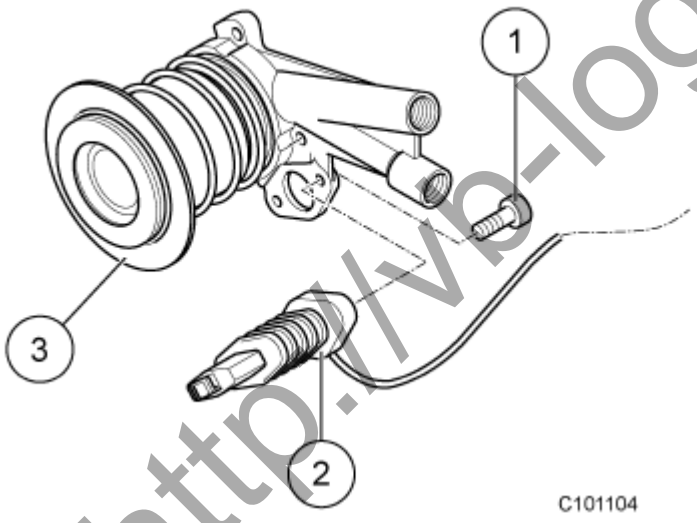

- Вставьте датчик перемещения (2) с помощью зажима в муфту выключения (3) сцепления
- Закрутите крепежные болты (1), нанеся на них Drei Bond синий, и затяните с моментом 10 Нм

Установка муфты выключения сцепления

http://vb-logistic.ru/

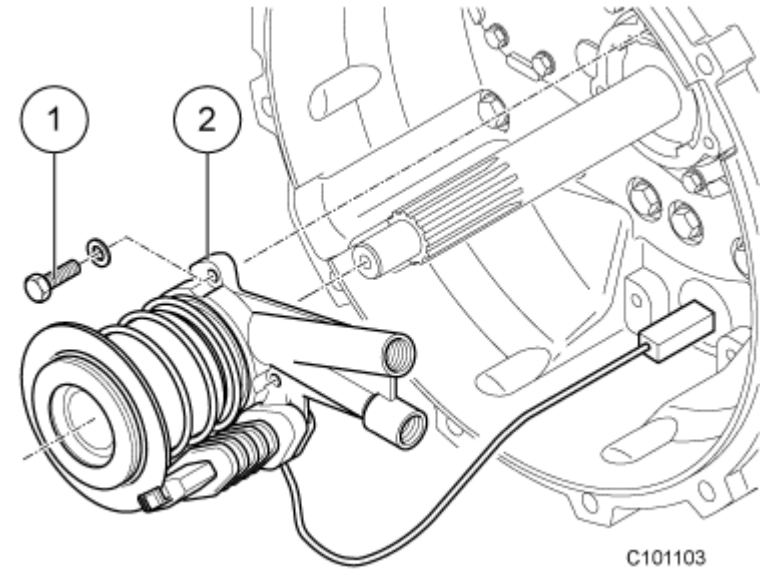

- Установите муфту выключения (2) сцепления с тремя крепежными болтами (1)
- Затяните крепежные болты с моментом 10 Нм

Установка резьбовых патрубков

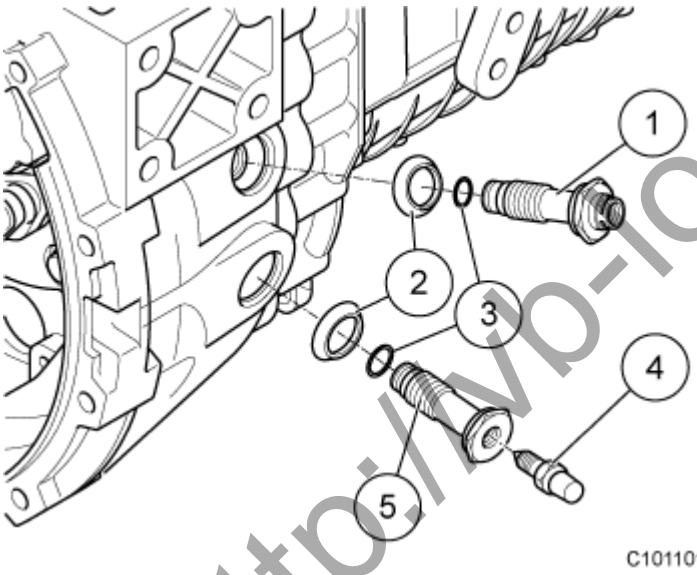

- Установите уплотнительные кольца (2) на резьбовые патрубки (1) и (5)
- Установите на резьбовые патрубки новые уплотнительные кольца круглого сечения (3) и нанесите Жидкость для гидросистемы Pentosin CHF11S
- Закрутите резьбовые патрубки и затяните с моментом 78 Нм
- Закрутите воздушный винт (4) и затяните с моментом 10 Нм

http://vb-logistic.ru/