Демонтаж и монтаж усилителя сцепления

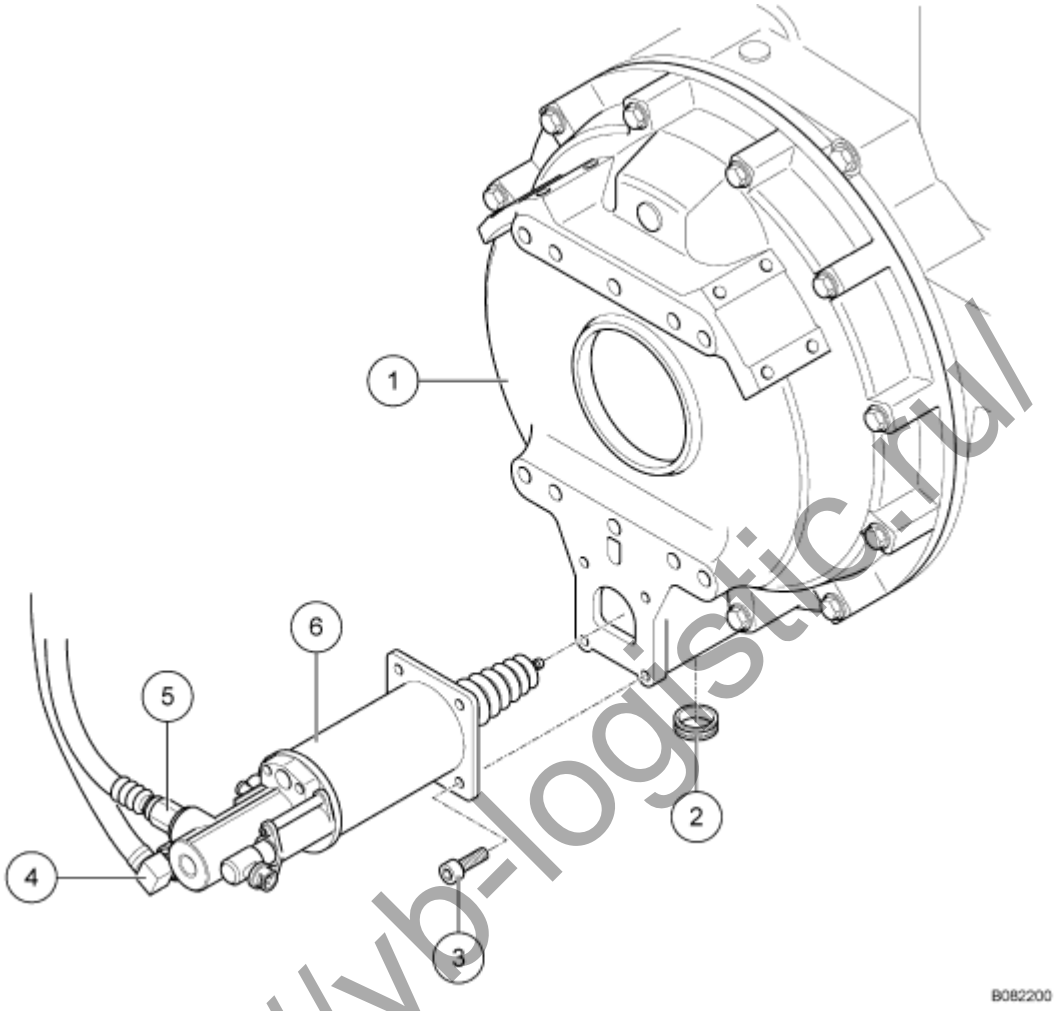

(1)	Картер сцепления	(4)	Резервный трубопровод, сжатый воздух
(2)	Втулка	(5)	Гидролиния
(3)	Крепежный болт — 4 шт.	(6)	Усилитель сцепления

Технические характеристики

Усилитель сцепления, крепежный болт (3)	M8x20-8.8	20 Нм
Резервный трубопровод, сжатый воздух (4)	M22x1,5	53 Нм
Гидролиния (5)	M14x1,5	25 Нм
Воздушный винт		7 Нм

Расходные материалы

Жидкость для гидросистемы Pentosin CHF11S	09.11003-0427
Смазка Fett Olista Longtime 3EP	09.15001-0108

Важная информация

ВНИМАНИЕ
Повреждение усилителя сцепления
- Усилитель сцепления разрешается приводить в действие только в смонтированном состоянии.

Указание
Воздушный винт затягивают с моментом 7 Нм.
На полусферу выключающей вилки наносят Смазка Fett Olista Longtime 3EP.

http://vb-logistic.ru/

http://vb-logistic.ru/