Демонтаж и монтаж выключающей вилки — исполнение A

Дополнительные работы
– Демонтаж и монтаж коробки передач

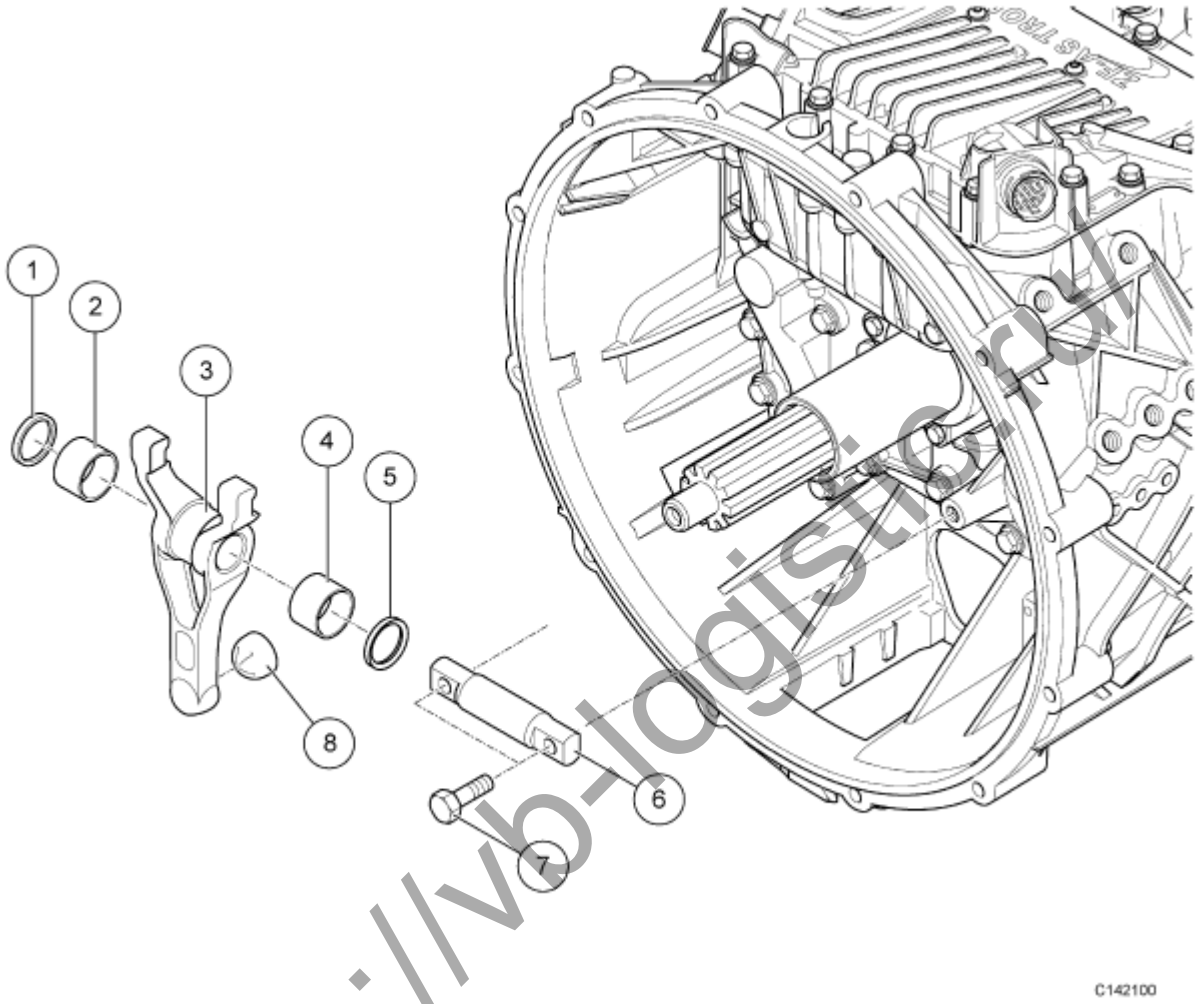

(1)	Радиальный сальник	(5)	Радиальный сальник
(2)	Опорная втулка	(6)	Выключающий вал
(3)	Выключающая вилка	(7)	Крепежный болт — 2 шт.
(4)	Опорная втулка	(8)	Шаровой вкладыш

Технические характеристики

Выключающий вал, крепежный болт (7)	M12x50-10.9	115 Нм

Расходные материалы

Смазочный материал Hellerine	09.11014-0201
Смазка Fett Olista Longtime 3 EP	09.15001-0108

Важная информация

Указание
Выключающая вилка (3) заменяется только в комплекте с новым подшипником выключения сцепления.
Опорные втулки (2) и (4) выпрессовываются и запрессовываются с помощью Насадочная рукоятка.
Радиальные сальники (1) и (5) запрессовываются открытой стороной наружу с помощью Насадочная рукоятка, Упорная шайба и Прессовочная втулка.

http://vb-logistic.ru/

Радиальные сальники смазываются при сборке по периметру с помощью Смазочный материал Hellerine.
Уплотняющие скосы радиальных сальников и опорные втулки смазываются с помощью Смазка Fett Olista Longtime 3 EP.
Шаровой вкладыш (8) смазывается после сборки с помощью Смазка Fett Olista Longtime 3 EP.

Специальный инструмент

[1]	80.99617-0010	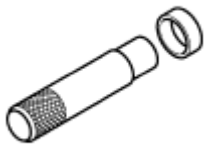	**Насадочная рукоятка** Выпрессовка и запрессовка опорных втулок выключающей вилки
[2]	80.99617-0191		**Прессовочная втулка** Запрессовка радиального сальника выключающей вилки, в комплекте с: Насадочная рукоятка Упорная шайба
[3]	80.99617-0187	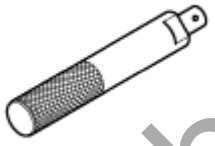	**Насадочная рукоятка** Разборка корпуса коробки отбора мощности
[4]	80.99617-0144		**Упорная шайба** Разборка корпуса коробки отбора мощности

http://vb-logistic.ru/